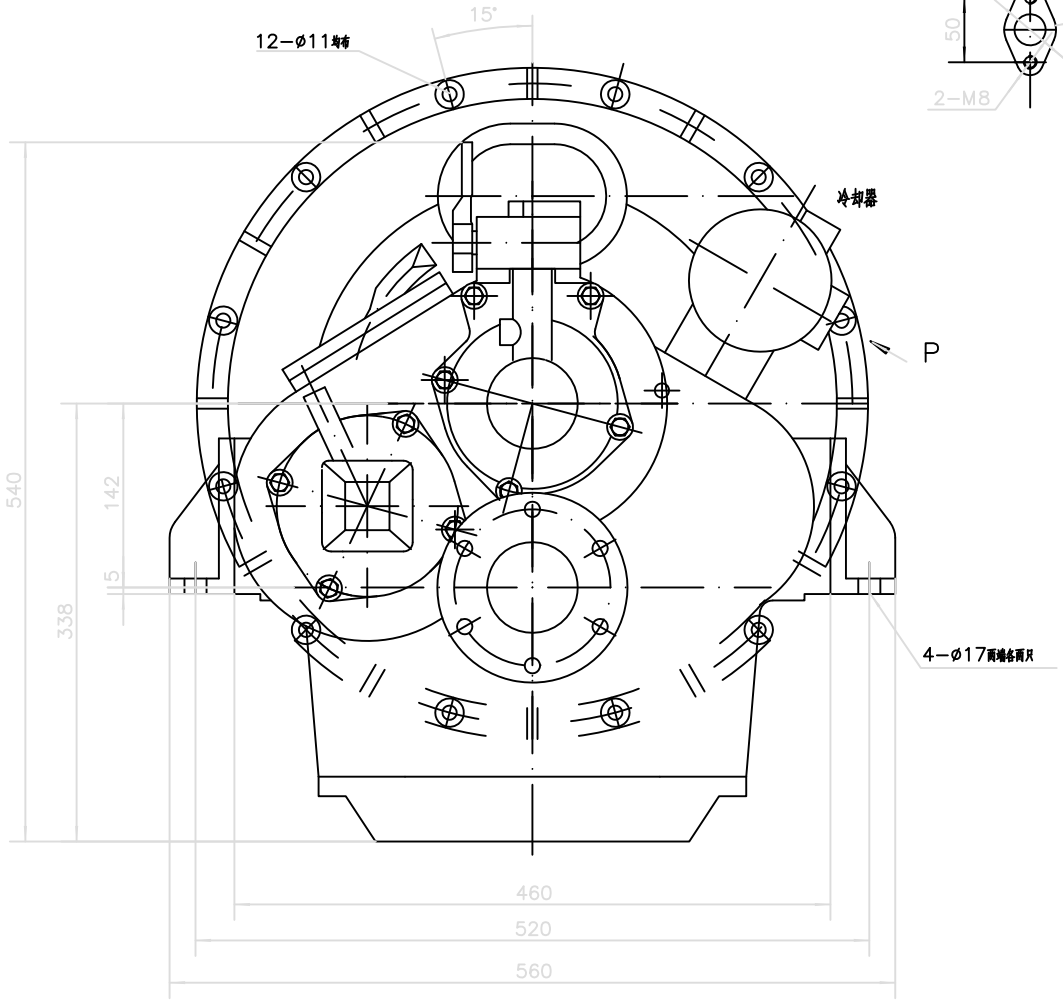

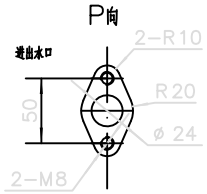

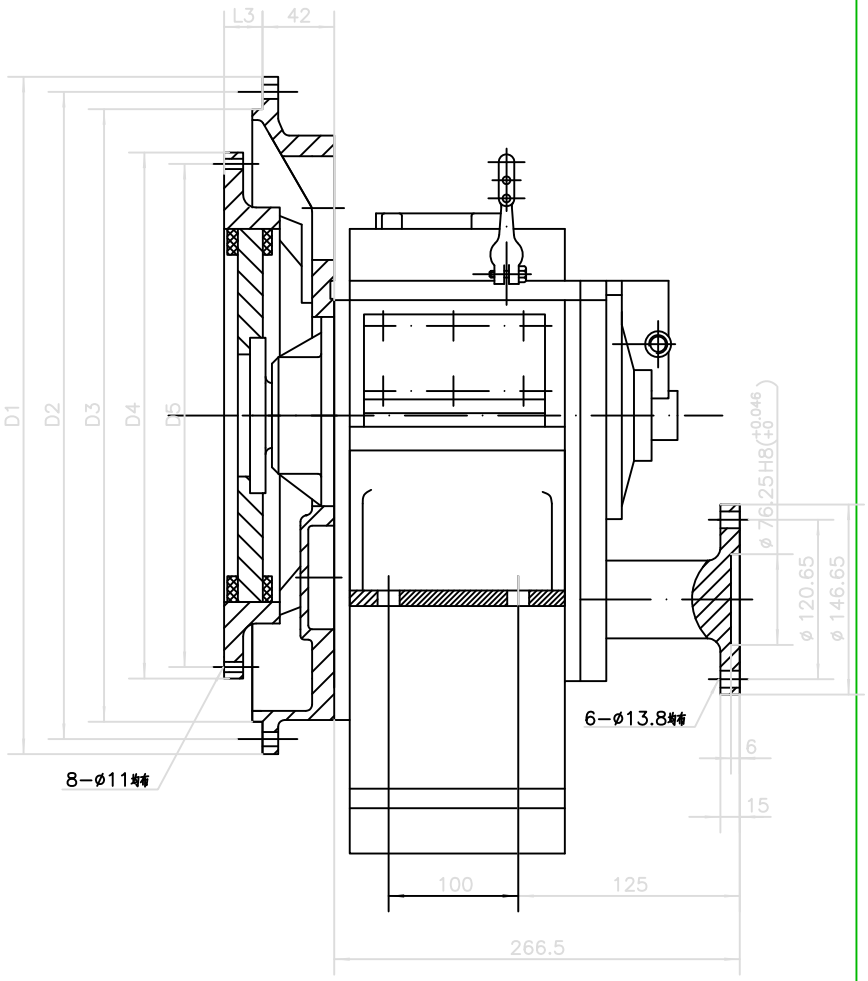

连接耳轴(SAEJ617C)				输入联轴节(SAEJ620d)			
NO	D1	D2	D3		D4	D5	L3
2	Ø489	Ø466.7	Ø447.7	$11\frac{1}{2}$"	Ø352.42	Ø333.38	39.6
				10"	Ø314.32	Ø295.28	53.8
3	Ø451	Ø428.6	Ø409.5	$11\frac{1}{2}$"	Ø352.42	Ø333.38	39.6
				10"	Ø314.32	Ø295.28	53.8

标记	处数	更改文件号	签字	日期	
设计		标准化			
制图		审定			
审核					
工艺		日期			

MA142

MA142−WX−000

图样标记				重量	比例

共张 第张

描图

描校

旧底图总号

底图总号

签字

日期