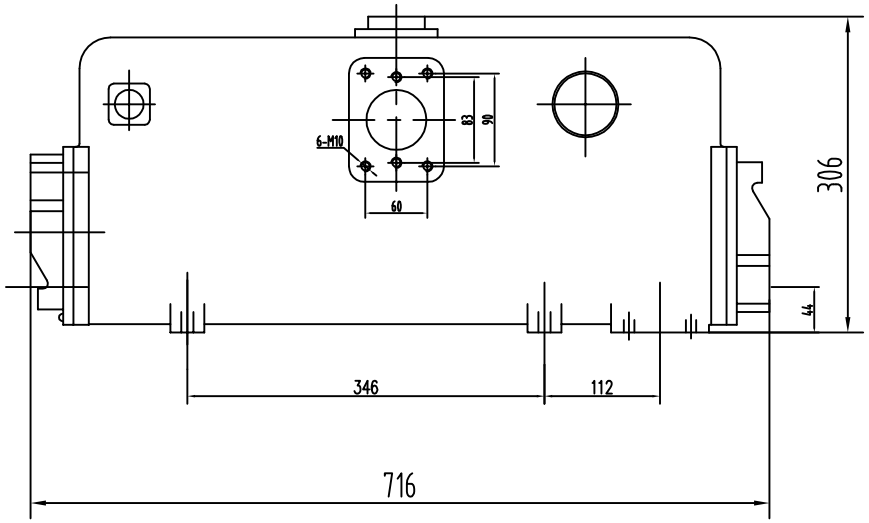

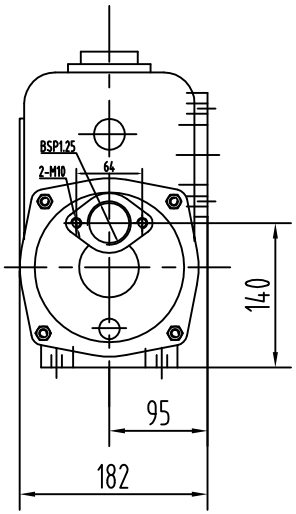

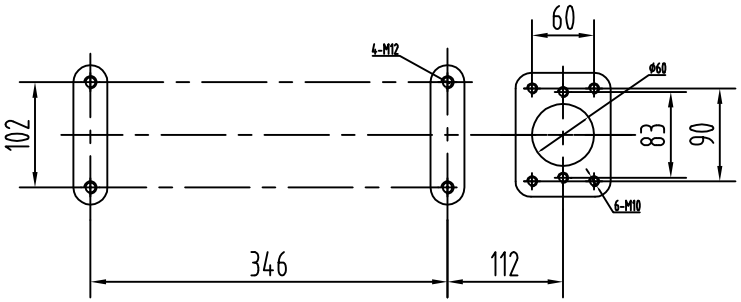

								CH400热交换器
标记	处数	分区	更改文件号	签名	年月日			
设计			标准化			阶段标记	重量	比例
								1:5
审核								
工艺			批准			共 张	第 张	